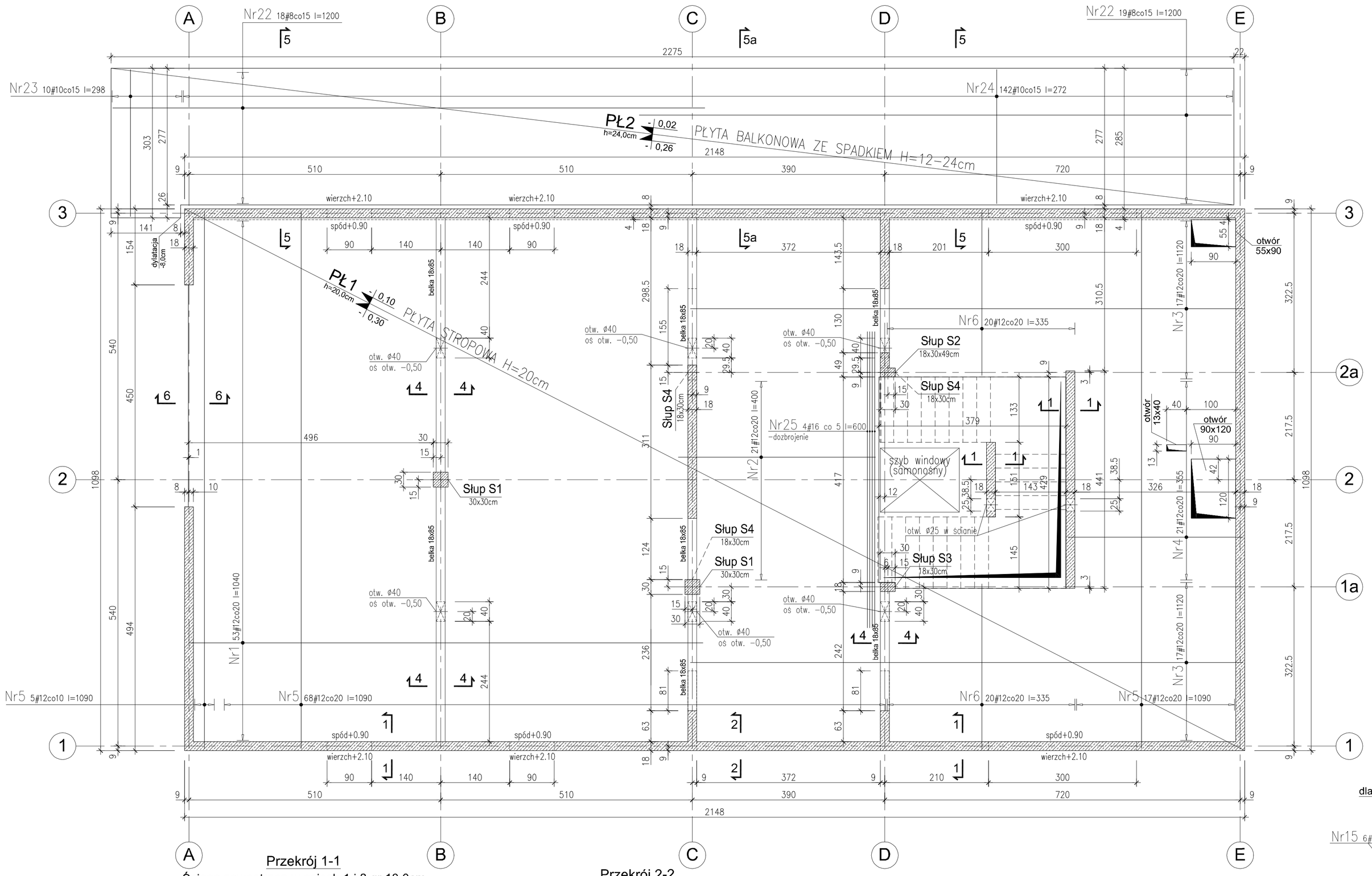

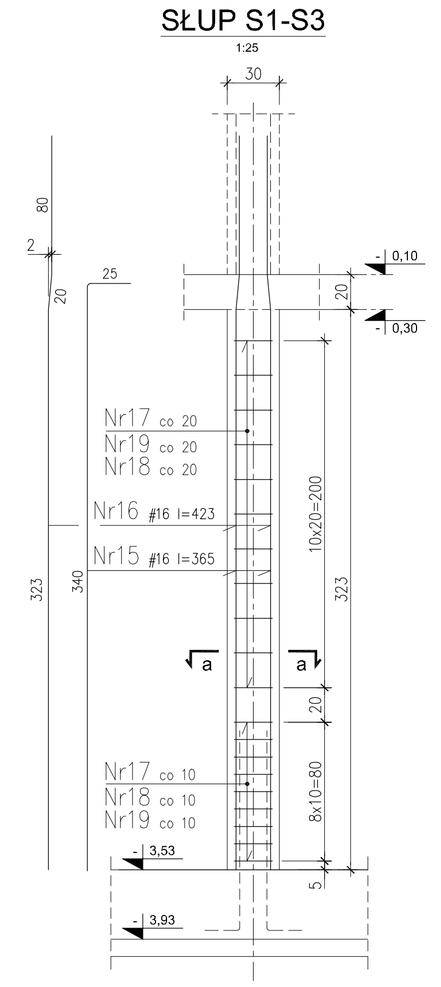

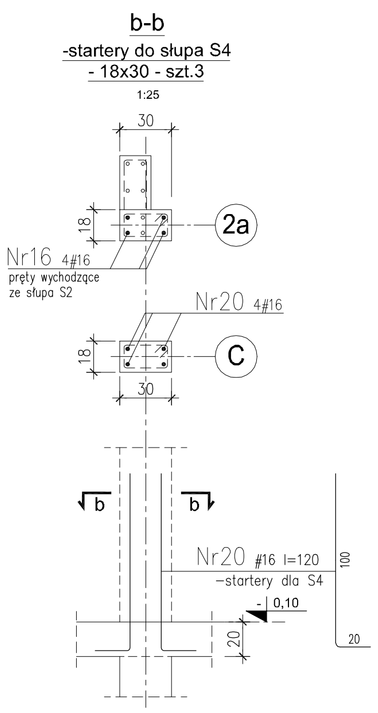

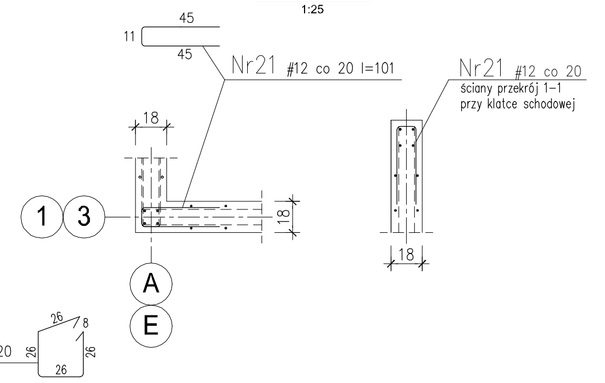

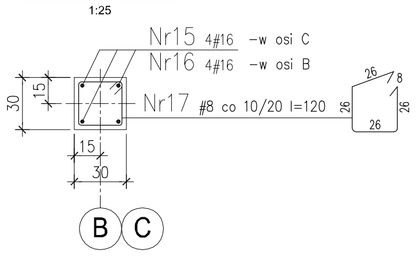

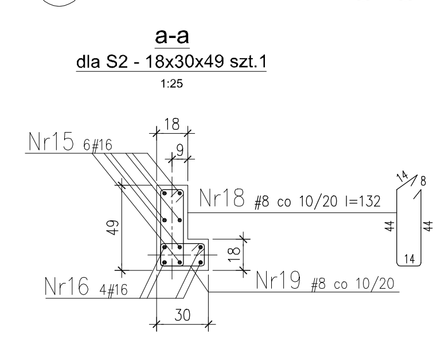

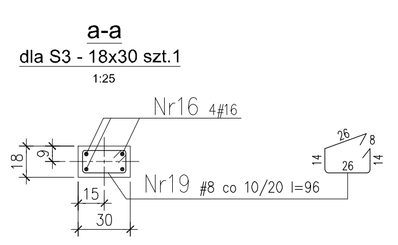

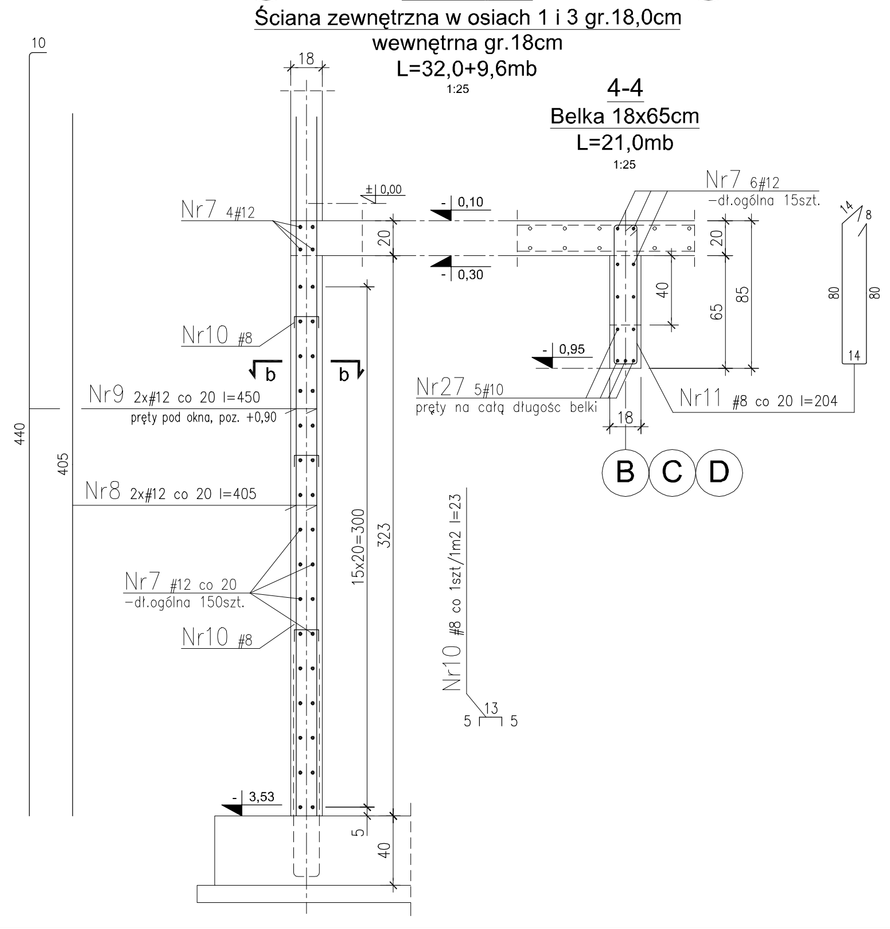

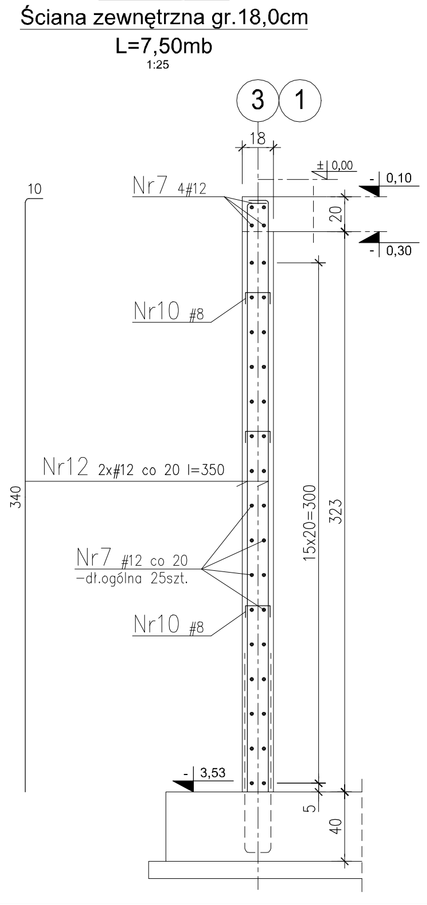

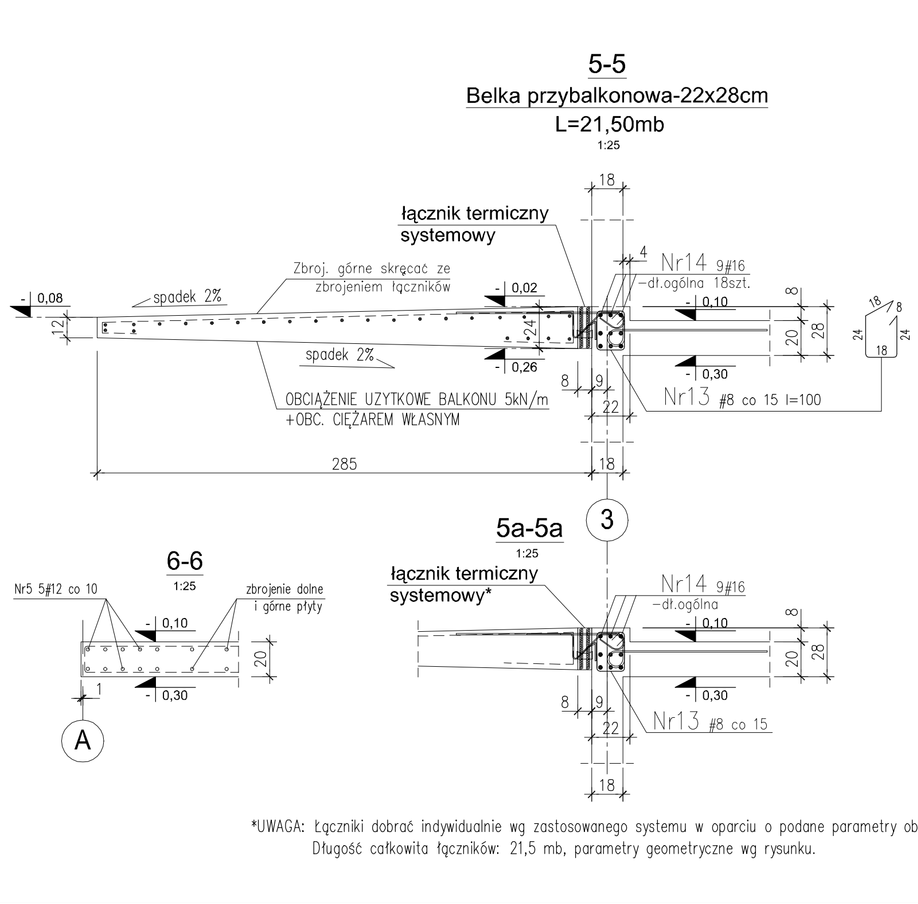

*UWAGA: Łączniki dobrać indywidualnie wg zastosowanego systemu w oparciu o podane parametry obciążeniowe.
Długość całkowita łączników: 21,5 mb, parametry geometryczne wg rysunku.

Stołki dystansowe dla zbrojenia górnego
-dla płyty gr.20cm - układać po 1szt./m2

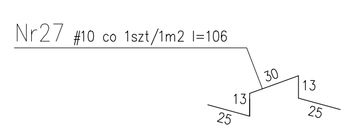

OZNACZENIA PRĘTÓW ZBROJENIOWYCH

numer pręta | rodzaj stali | rozstaw pręta [cm]
NrX 2x#12 co 20 l=237
zwielokrotnienie pozycji | średnica pręta [mm] | dł. całk. pręta [cm]

Zasada dozbrojenia otworów w stropie

UWAGI:
1. Dozbrojenie otworów max o pow. 0,64m².
2. Przecięte przez otwór zbrojenie należy zasąpić zbrojeniem równoważnym X, Y co do przekroju zbrojenia umieszczonym po obu stronach otworu bx, by (bx, by – wymiary otworu)
3. Zbrojenie zastępujące zbrojenie przecięte należy przedłużyć poza krawędź otworu o długość równą co najmniej połowie wymiaru otworu w kierunku prostopadłym zwiększoną o długość zakotwienia la, gdzie la=40d (d-średnica przeciętego pręta).
4. W każdym narożu należy umieścić prostopadle do dwusiecznej kąta dodatkowe zbrojenie Z-2ø12, pierwszy z prętów powinien znajdować się w odległości nie większej niż 10cm od narożu.

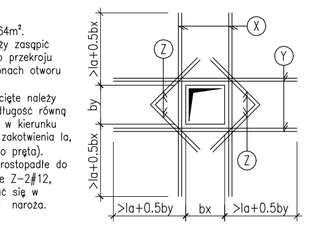

INTERPRETACJA DŁUGOŚCI POSZCZEGOLNYCH SEGMENTÓW PRĘTÓW ZBROJENIOWYCH

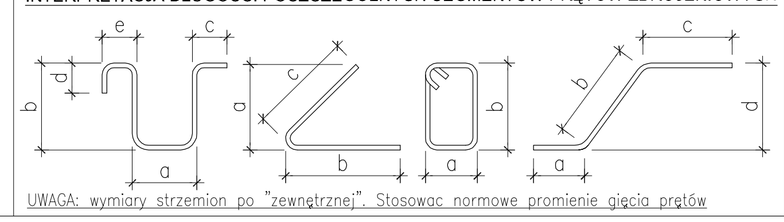

UWAGA: wymiary strzemion po "zewnętrznej". Stosowac normowe promienie gięcia prętów

BETON C30/37 (B37)
STAL BSt500
-otulina zbrojenia - 2,5cm

UWAGI:
1. Łączenie prętów ø12 na zakład min. 50cm.
2. W jednym przekroju łączyc max 50% prętów.
3. Otulina zbrojenia stropów 2cm.
4. Otwory w stropie sprawdzić z rys. architektonicznymi oraz rysunkami branżowymi.
5. Wszystkie wymiary rozpatrywać razem z architekturą.
6. Otwory do średnicy ø25cm mogą być wiercone.
7. Pręty trafiające w otwory przeciąć i zagiąć w płytę.
8. Ściany murowac wg projektu architektury.
9. Wszystkie roboty wykonywac zgodnie z zasadami sztuki budowlanej pod nadzorem osoby uprawnionej.

Zadanie dofinansowane przez Wojewódzki Fundusz Ochrony Środowiska i Gospodarki Wodnej w Białymstoku
www.wfosigw.bialystok.pl
KRAINA HANCZY
SUWALSKI PARK KRAJOBRAZOWY

PRZEDMIOTOWE MATERIAŁY OPRACOWANE, ZGODNIE Z ART. 8 UST. 4 USTAWY O PRAWIE AUTORSKIM I PRAWACH POKREWNYCH, W TYM SZCZEGÓLNIE PRZEPISAMI ZAWARTYMI W USTAWIE O ZWALCZANIU NIELOJALNEJ KONKURENCJI, STANOWIĄ MATERIAŁY CHRONIONE PRAWEM AUTORSKIM. ICH WYŁĄCZNYM AUTOREM JEST PROJEKTANT. ZABRONIONE JEST KOPIOWANIE, ZMIANA, ROZPOWSZECHNIANIE, PRZEDRUK, UDOSTĘPNIANIE OSOBOM TRZECIM BEZ PISEMNEJ ZGODY AUTORA. KOPIOWANIE, ZMIANA, ROZPOWSZECHNIANIE, PRZEDRUK, UDOSTĘPNIANIE OSOBOM TRZECIM BEZ PISEMNEJ ZGODY AUTORA STANOWI NARUSZENIE PRAW AUTORSKICH I PRAWA POKREWNEGO.
DZIAŁ VI PK, PKOBZ Z 1994 R.)

Inwestycja:
BUDOWA MŁYNA Z PRZEZNACZENIEM NA OBIEKT MUZEALNO-EDUKACYJNY MŁYN W TURTULU PRZY SIEDZIBIE SUWALSKIEGO PARKU KRAJOBRAZOWEGO

Inwestor:
SUWALSKI PARK KRAJOBRAZOWY
Malesowizna 24
16 - 404 Jeleniewo

Adres inwestycji:
Malesowizna 24
16-404 Jeleniewo

KPLA
KPLA Piotr Kostrzewski
ul. Mińska 25 pok. 535
www.kpla.pl
piotr@kostrzewski.pl
+48 501 392 408

Opracował:	Podpis:
mgr inż. Sławomir Szarlej upr. bud. nr. Wo-224/02 spec. konstr. bud.	
mgr inż. Michał Dębkowski upr. bud. nr. MAZ/0274/PWOK/12 spec. konstr. bud.	

Nazwa rys: PROJEKT BUDOWLANO WYKONAWCZY
STROP NAD PIWNICĄ
Rys. szalunkowy ze zbrojeniem dolnym i przekrojami

Skala: 1:50 1:25
Data: wrzesień 2017
Nr rysunku: PW_02_01